Teleskop-Stapler

Dieci Mini Agri 26.6

Daten Hebebühne

Typ	Dieci Mini Agri 26.6
Korbarm	kein
Tragkraft	2600 kg
Fahrzeug-Länge	4.12 m
Fahrzeug-Breite / Arbeitsbreite	1.85 m
Fahrzeug-Höhe	1.95 m
Fahrzeuggewicht	5000 kg
Abstützbreite	keine Stützen m
Betriebsart	Diesel
Fanrantrieb	Hydrostatischer Eingang-Antrieb mit Verstellpumpe
Antrieb Bühne	4/4
Hubhöhe	5.68 m
Gabellänge (mit Verlängerung)	1.20 (1.80) m
Seitenschub	ja
Reichweite	3.2 m
Kranhaken	nein
Seilwinde	nein

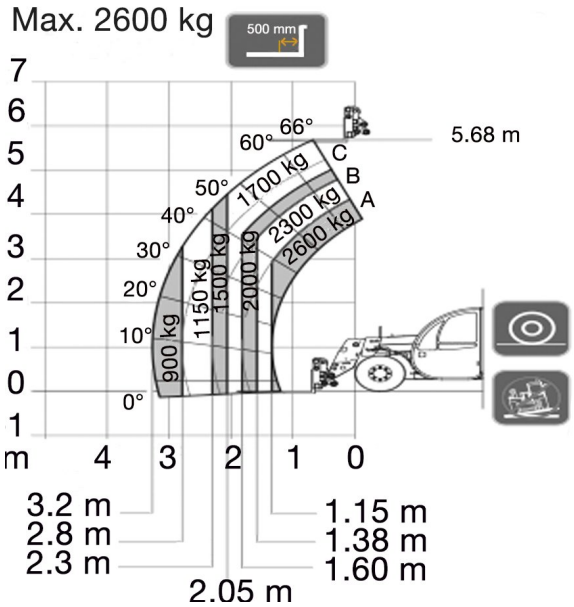

Toggenburger + Co AG Schlossackerstr. 20 Postfach 8404 Winterthur +41 52 244 15 15 hebebuehnen@toggenburger.ch